MODULO RETTILINEO 93-1200-890 094-168

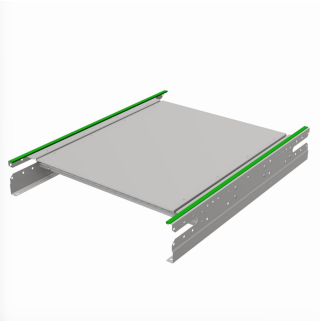

053-L93890	MODULO RETTILINEO 93-1200-890 094-168

NOTE IMPIEGO	portate massime in carico distribuito: 94 kg con riduttore taglia 40 168 kg con riduttore taglia 50 limiti di carico dell'intero nastro trasportatore, non del singolo modulo L3 = larghezza tappeto - 10 L4 = larghezza tappeto + 80

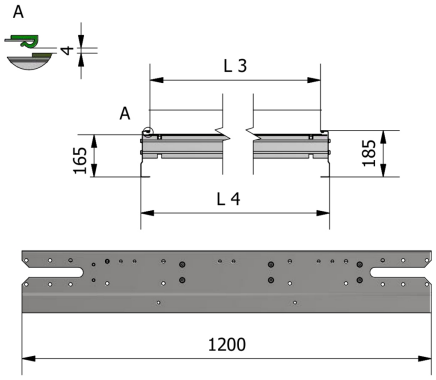
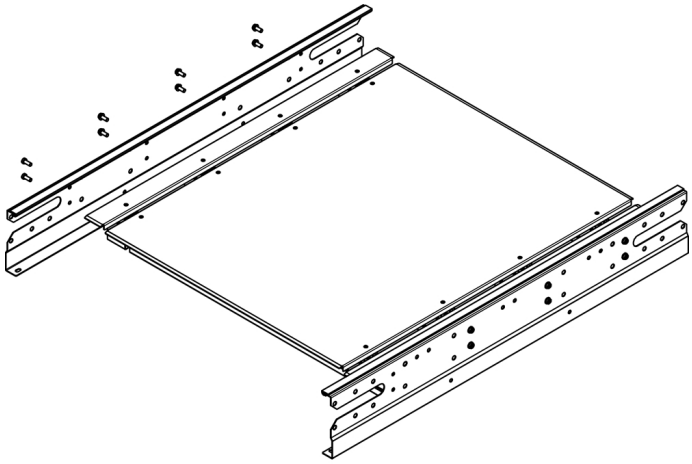
IMPIEGO