CONVOYEUR À ROULEAUX MOTORISÉ AVEC POSITIONNEUR

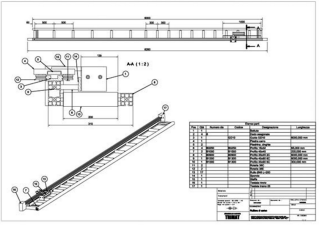

531061	CONVOYEUR À ROULEAUX MOTORISÉ AVEC POSITIONNEUR

CARACTÉRISTIQUES	Axe linéaire avec convoyeur à rouleaux à glissement libre et châssis de support. Le mouvement est confié à des poulies dentées et à une courroie AT25, montées sur une paire d'arbres en acier trempé pour le glissement des roues. Motorisation en axe.
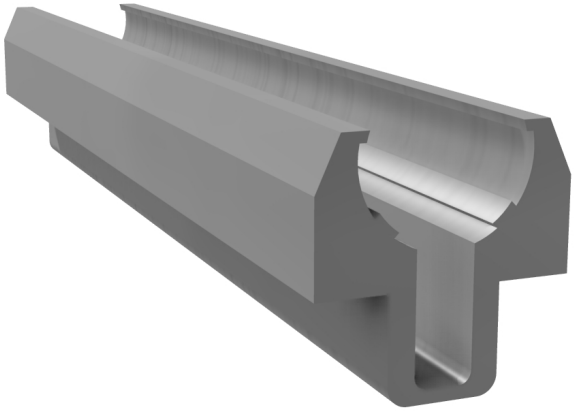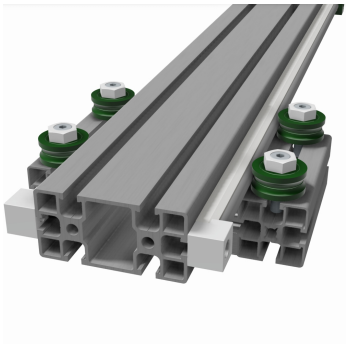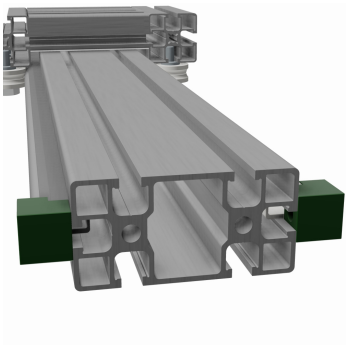
EMPLOI