PIED PF Ø100 M20 H241+3

J1850	PIED PF Ø100 M20 H241+3
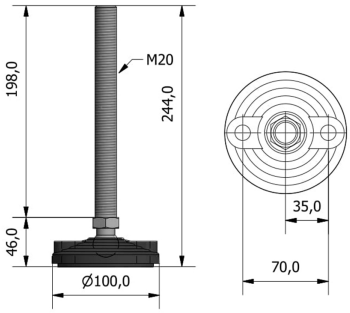
MATÉRIEL	carcasse en PA noir tige en acier galvanisé disque en caoutchouc synthétique antidérapant
À PROPOS DU COMMERCE	tige filetée en acier inoxidable en pack de 4 pièces sur demande
NOTES D'EMPLOI	charge statique max 25000 N trous avec diaphragme pour le fixage