BASE APPOGGIO 45

J3101	BASE APPOGGIO 45

MATERIALE	acciaio zincato
INFO COMMERCIALI	versione inox A2 a richiesta in confezione da 20 pz
NOTE IMPIEGO	compatibile con i profilati di sezione 45x45 e 45x90

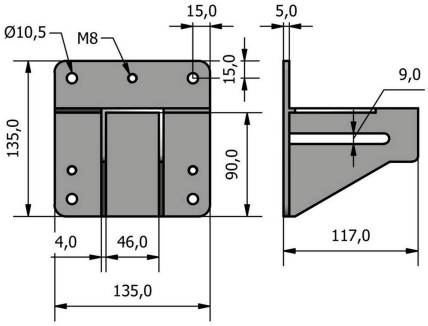
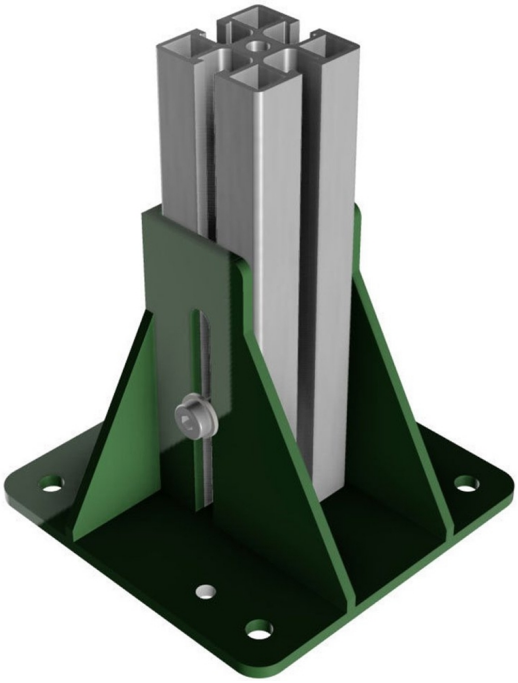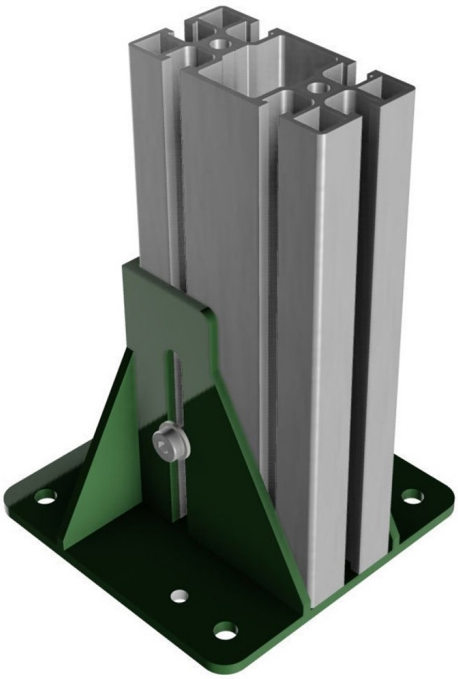
IMPIEGO