## BASI APPOGGIO FE

| | |
|---|---|
| **J3101** | BASE APPOGGIO 45 |
| **J3251** | BASE APPOGGIO 4590 |

| | |
|---|---|
| **MATERIALE** | acciaio zincato |
| **INFO COMMERCIALI** | versione inox A2 a richiesta in confezione da 20 pz |
| **NOTE IMPIEGO** | compatibile con i profilati di sezione 45x45 e 45x90 |

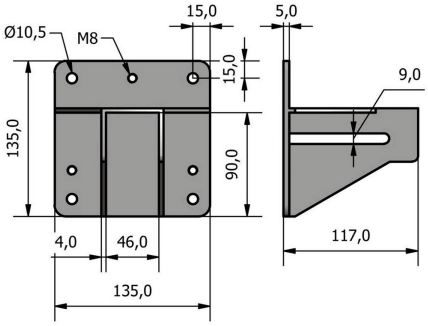

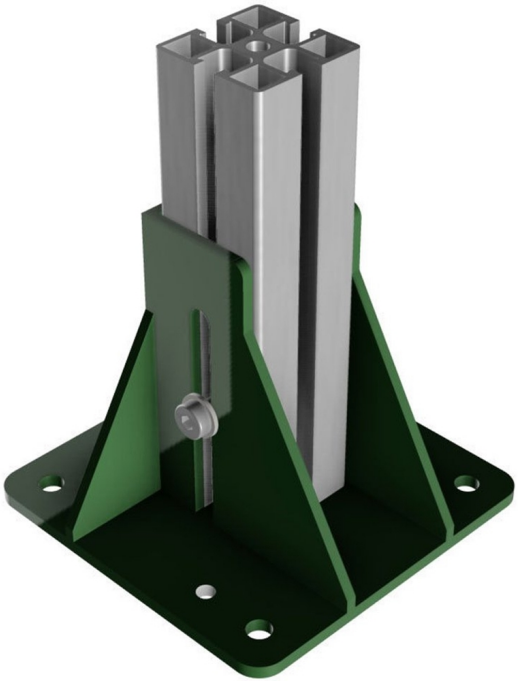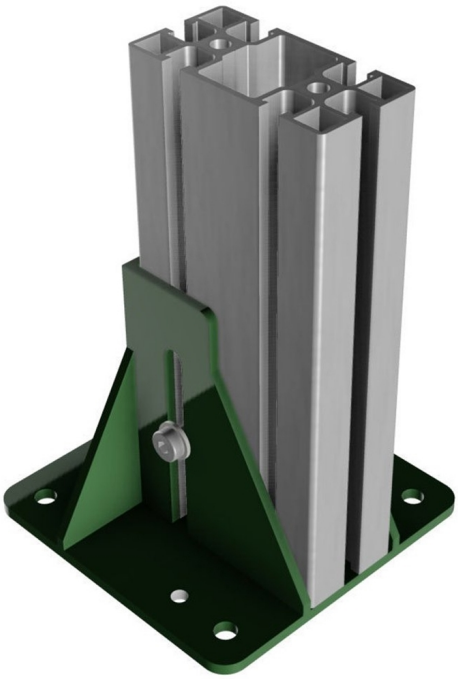
## IMPIEGO