BASE APPOGGIO 4590 PERIMETRALI

J3252	BASE APPOGGIO 4590 PERIMETRALI

MATERIALE	acciaio zincato
INFO COMMERCIALI	versione inox A2 a richiesta in confezione da 20 pz
NOTE IMPIEGO	compatibile con i profilati di sezione 45x90 per il sostegno di barriere perimetrali posizionare basi alternate interno - esterno su montanti sequenziali

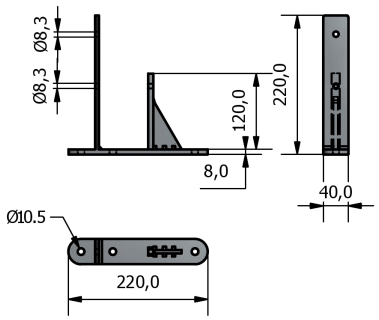

IMPIEGO