GOUPILLE À ROULEMENT 18

M2150	GOUPILLE À ROULEMENT 18

MATÉRIEL	acier galvanisé avec rondelles en PA roulement en acier chromé

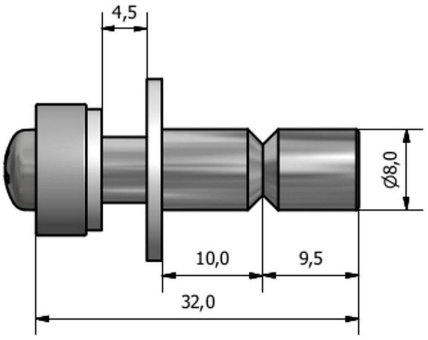
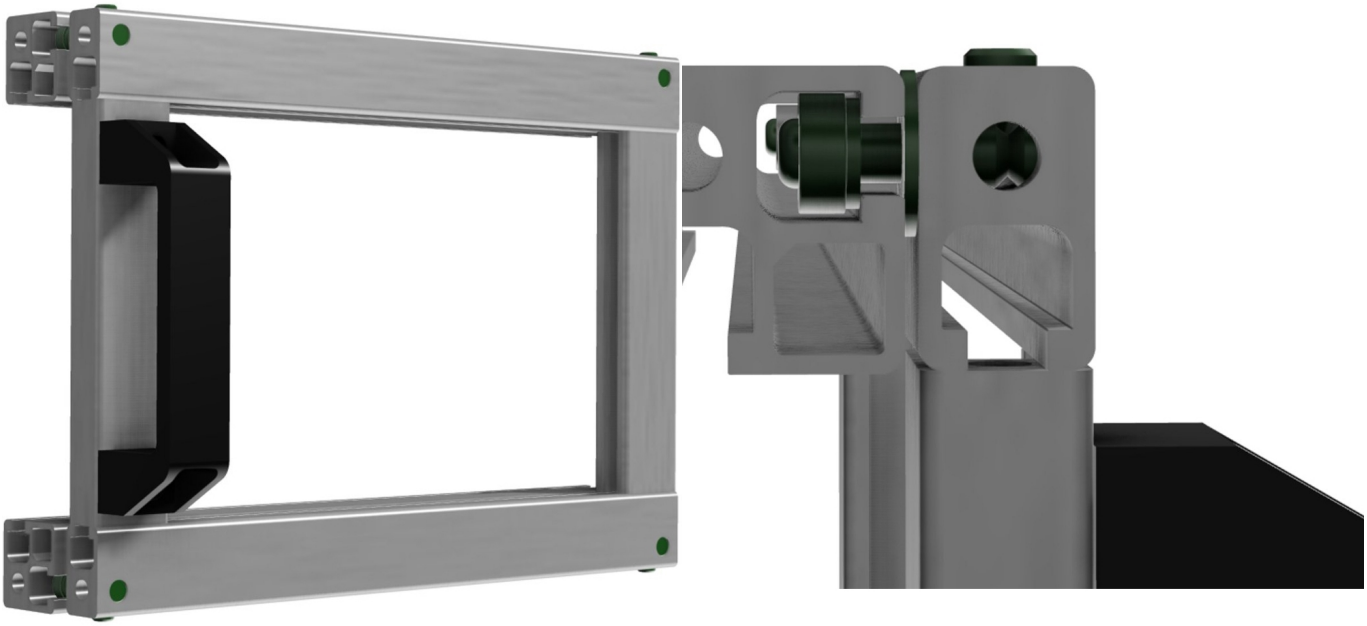
EMPLOI